AUDIO SISTEM SA 2 ULAZA

PRINCIPIJELNA ŠEMA KABLIRANJA I POVEZIVANJA

Alles an einem **:BUS**

www.interfoni.biz

a) šema kabliranja

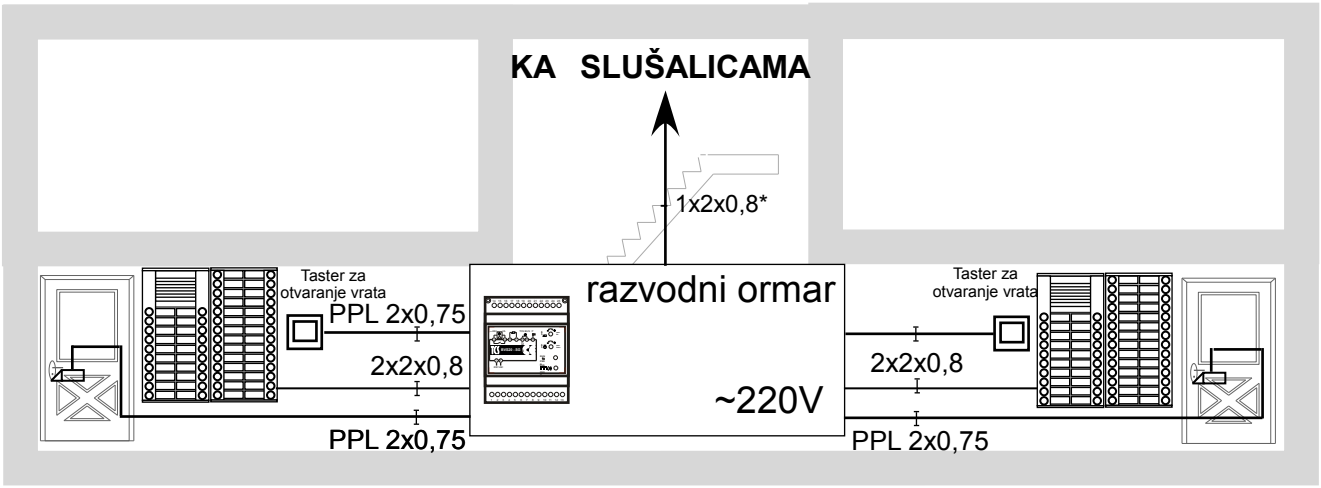

* zavisno od broja slušalica, principijelna šema
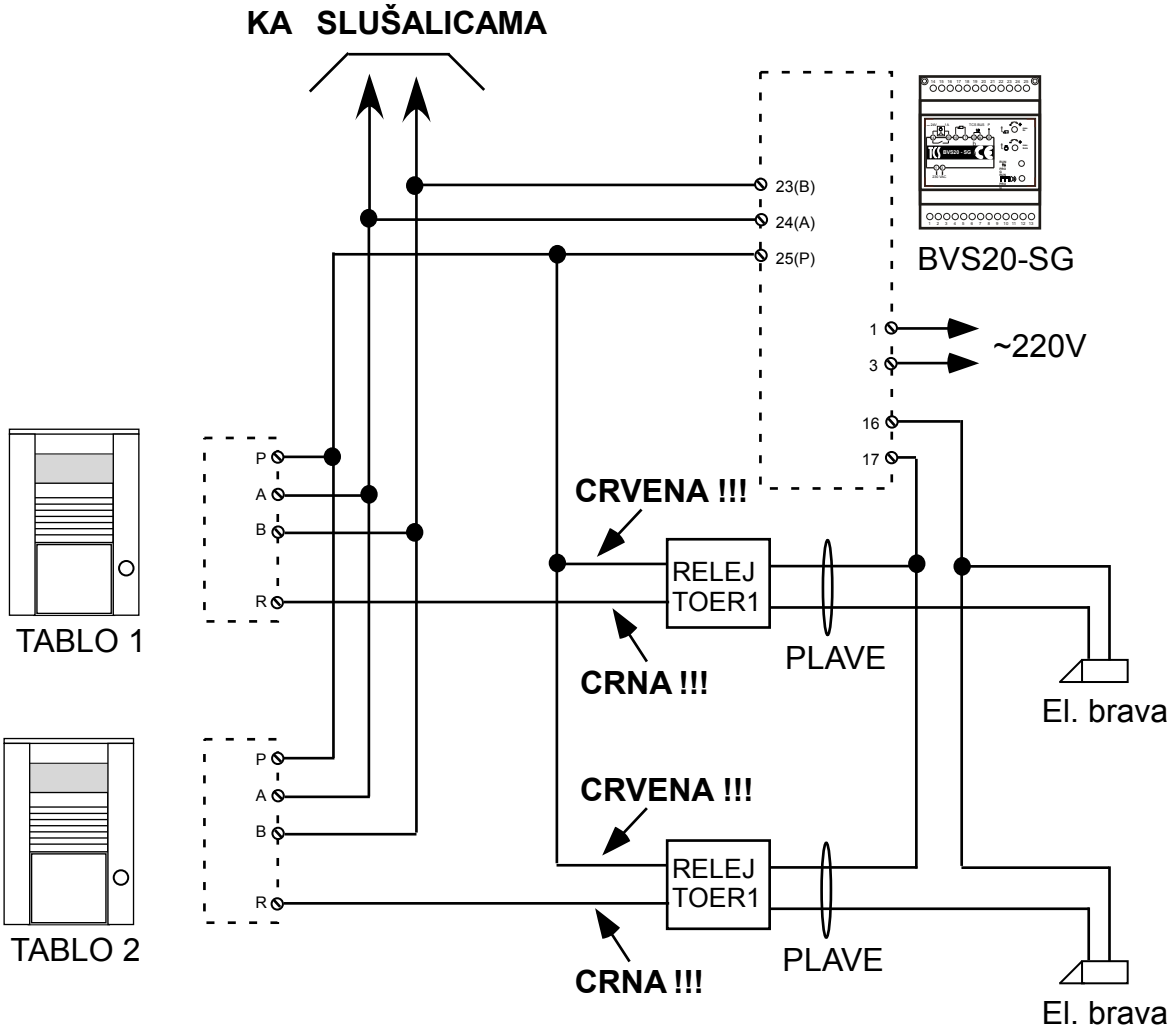
b) šema povezivanja